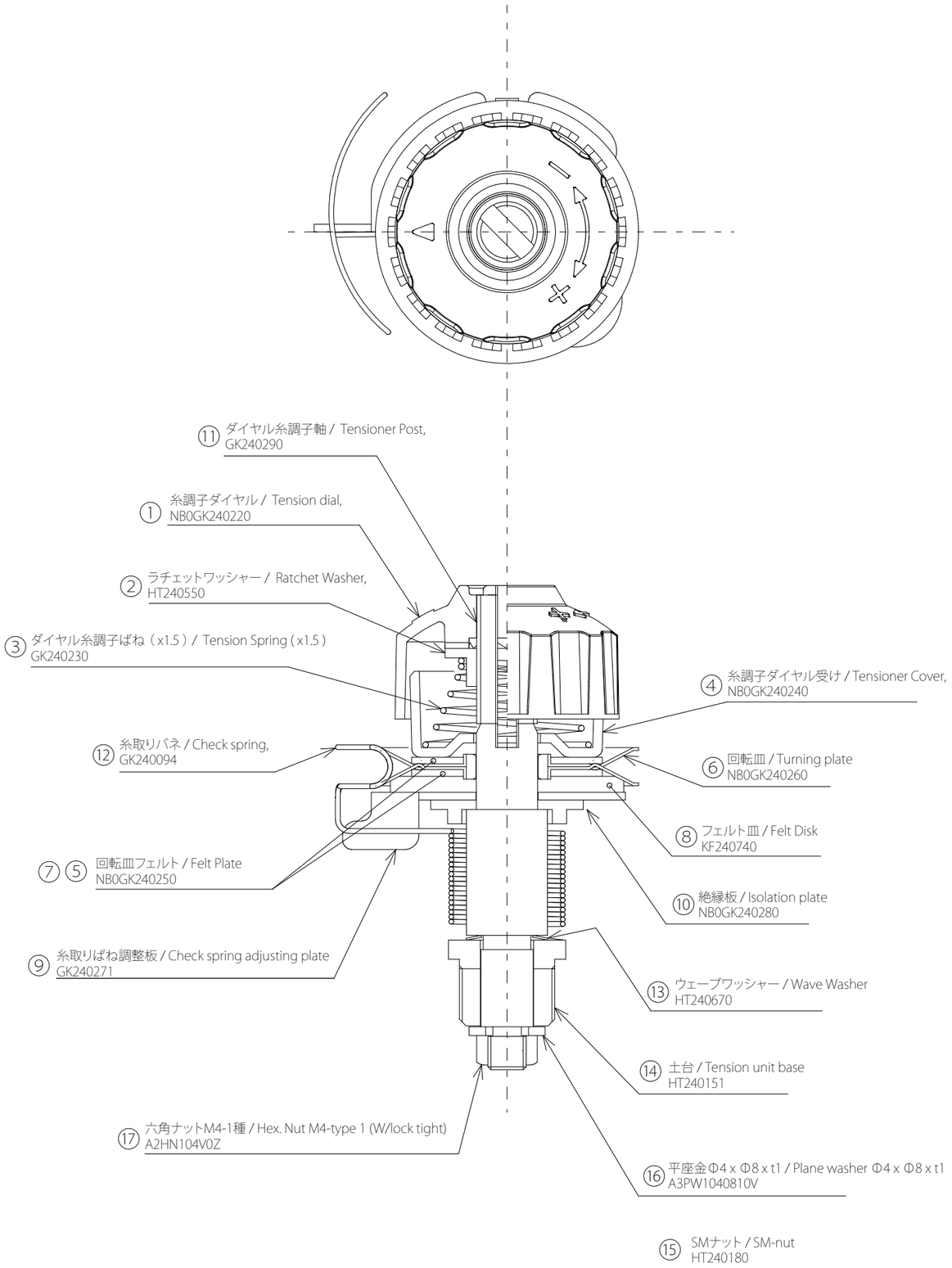

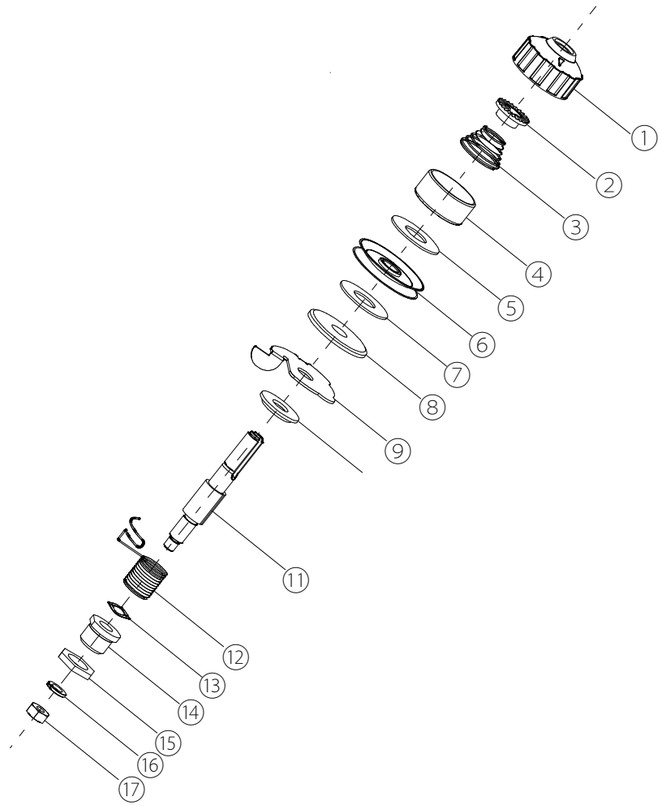

ダイヤル糸調子組 (KS) / Dial tension a'ssy (KS)
GK240210